# Thư mời báo giá

## 1. THÔNG TIN DỰ ÁN

- **Dự án:** Nhà ở gia đình
- **Chủ Đầu Tư:** Anh Đức
- **Địa chỉ công trình:** https://maps.app.goo.gl/VK1rDjZPtoLHfVDD8

## 2. THÔNG TIN

- Tổng số lượng cọc: 24 tim
- Số lượng cọc ép thử: 2 tim
- Quy cách cọc: Cọc vuông 250x250 thép chủ 4 phi 16, đai cọc phi 6, bê tông cọc M250
- Chiều dài cọc ép dự kiến: 18m (yêu cầu nhà thầu báo giá theo thông số này)
- Tải ép cọc: Pmin = 55 tấn, Pmax = 75 tấn
- Tổng tải trọng giàn ép yêu cầu: 1.1 lần Pmax (chưa tính giàn ép)
- Tải sắt, nhà thầu bố trí cân tải chứng minh tại công trình
- Mặt bằng cọc và quy định kỹ thuật thiết kế:

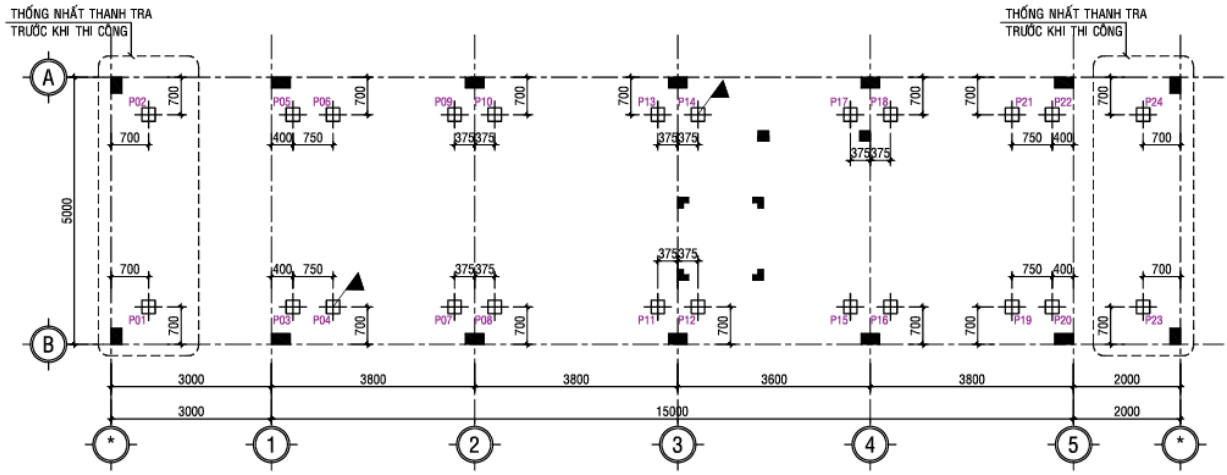


# MẶT BẰNG ĐỊNH VỊ CỌC

TL:1/100

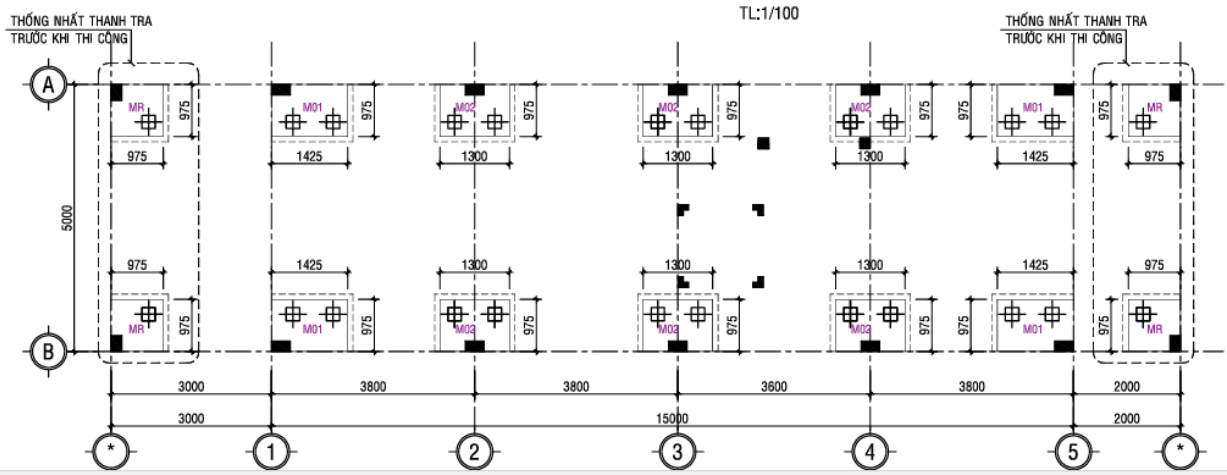

GHI CHÚ:

CỌC ÉP THỬ

- SỬ DỤNG CỌC VUÔNG BTCT KÍCH THƯỚC 250x250mm
- SỨC CHỊU TẢI THIẾT KẾ Ptk = 35T
- LỰC ÉP LỚN NHẤT Pepmax = 70T
- LỰC ÉP NHỎ NHẤT Pepmin = 55T
- CHIỀU DÀI CỌC DỰ KIẾN 18m
- TỔNG SỐ TIM CỌC: 24 TIM CỌC
- ĐIỀU KIỆN DỪNG ÉP: MŨI CỌC ĐẠT ĐỘ SÂU THIẾT KẾ VÀ LỰC ÉP ĐẦU CỌC ĐẠT ÍT NHẤT Pmin. NẾU LỰC ÉP ĐẦU CỌC ĐẠT Pmin MÀ MŨI CỌC KHÔNG ĐẠT ĐỘ SÂU THIẾT KẾ THÌ PHẢI TĂNG LỰC ÉP TỚI Pmax; NẾU MŨI CỌC ĐÃ ĐẠT ĐỘ SÂU THIẾT KẾ MÀ LỰC ÉP KHÔNG ĐẠT Pmin, THÌ PHẢI NỐI CỌC.
- ÉP THỬ 2 TIM P04 VÀ P14 VỚI LỰC ÉP LỚN NHẤT 70T ĐỂ XÁC ĐỊNH CHIỀU DÀI THỰC TẾ TRƯỚC KHI THI CÔNG ĐẠI TRÀ.

## 3. Thông tin quan trọng

- Liên hệ nhận hồ sơ công trình: **0976202378**
- Hợp đồng mẫu:
- Hạn chót nhận hồ sơ kết nối: *Đang cập nhật*
- Khởi công: Tháng 1/12/2024
- Link nhận báo giá:

**XIN CẢM ƠN**